称量式粉体定量供给装置

CIC供给机

本机型1台结合了以往的各种称量体系

简介

此装置在以往的连续自动供给机的容量计算处，安装了重量感应器，
从而完成了能够连续定量供给的同时，并进行计算和重量的监视的新型连续称量装置。

特点

1．降低了称量系统设备本身的成本。
2．因非常节省空间从而降低了成本。
3．实现了即便多方向供给时也可以连续进行重量的调节。
4．不受外界（振动，触碰等）的影响。
5．高精度，大范围的控制。

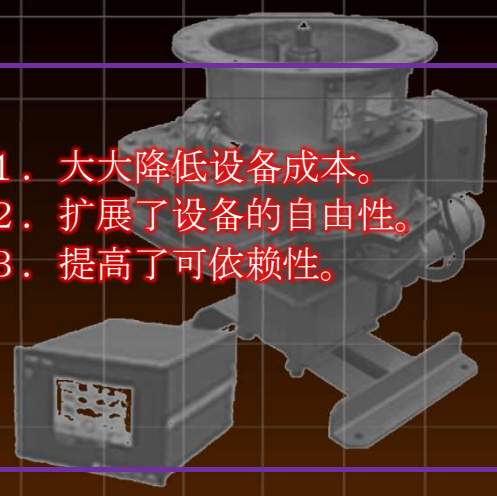

1．大大降低设备成本。
2．扩展了设备的自由性。
3．提高了可依赖性。

适用例

以往的递减型系统流程

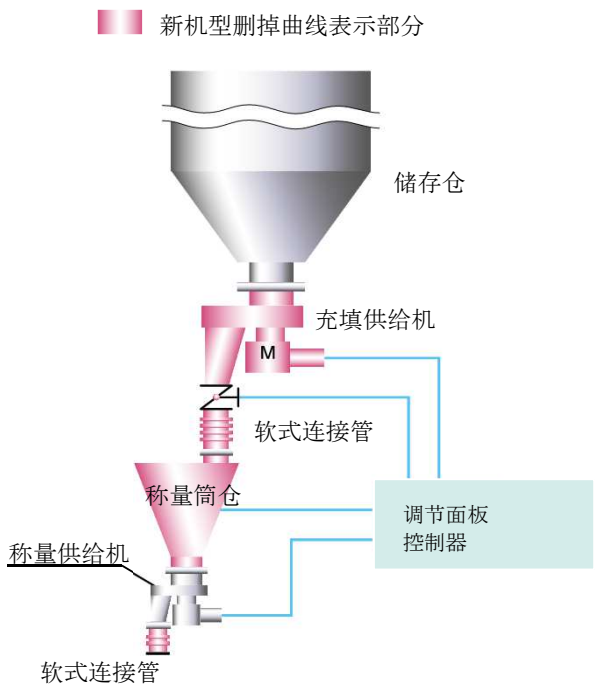

新型单方向系统流程

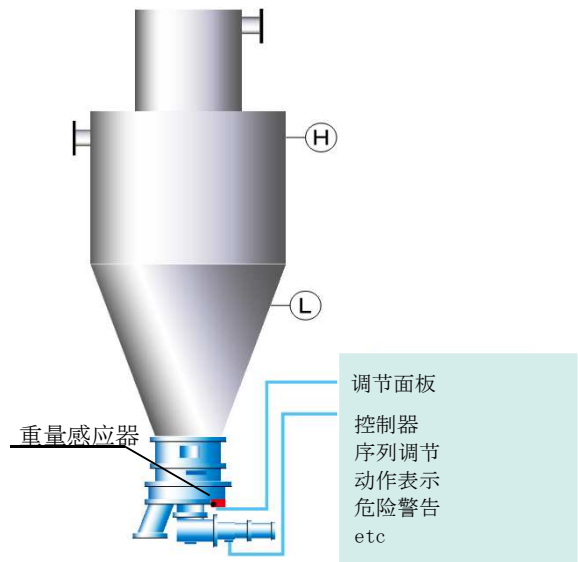

CIC供给机1台完成称量设备

Global Materials Engineering Co., Ltd.

称量式粉体定量供给装置

CIC供给机

在此将CIC供给机称量控制下的粉体供给重量
和实际操作之后所供给的粉体重量进行对比验证。

CIC供给机运转实际数据

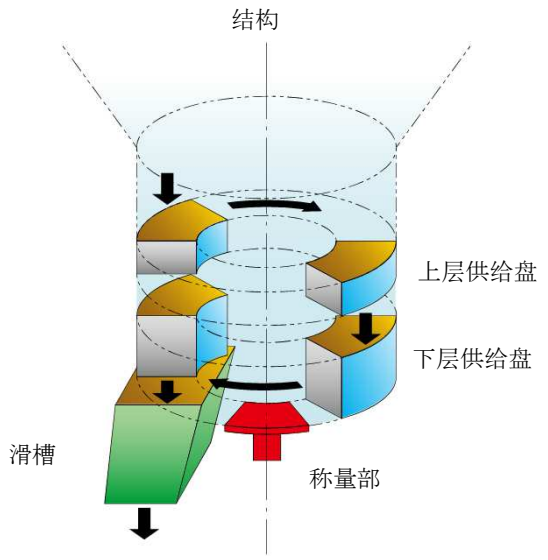

设定供给量	18Kg/h
机器型号	CIC-E 100
使用粉体	活性炭

供给精度
供给量
FV=(19.008-14.467)×16/15=18.164Kg/h
精度
A=(18.164-18)/18×100=0.91%

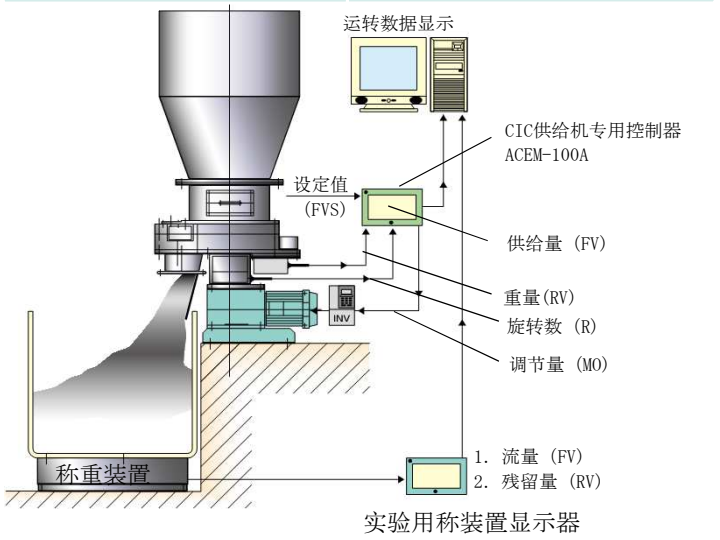

CIC供给机控制器显示值变化趋向

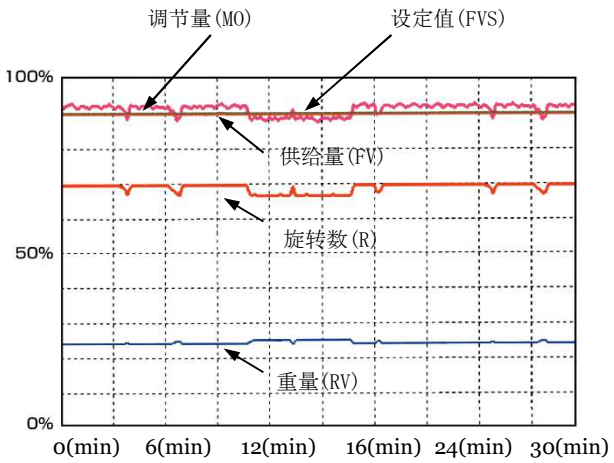

图表纵轴最大值

供给量(FV)	20kg/h
调节量(MO)	100%
重量(RV)	0.1kg
旋转数(R)	2rpm

输出量的变化趋势

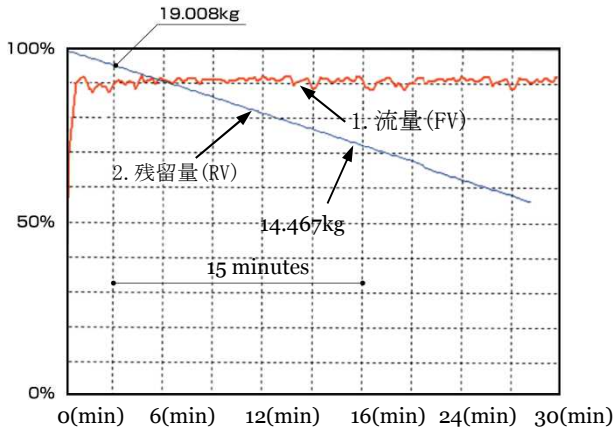

图表纵轴最大值

流量(FV)	20kg/h
残留量(RV)	20kg

Global Materials Engineering Co., Ltd.

消石灰，纯碱的自动溶解装置

信赖度高的环境改善合作商

拥有很多工厂排水处理设备，中和设备，各类水处理厂设备等料浆制作的使用案例。

简介

能够将油罐汽车送至筒仓的消石灰，纯碱等制作成一定浓度的料浆，并能连续供给的装置。

特点

1．因为使用定量供给装置，从而能够得到稳定浓度的料浆。
2．在筒仓内不会发生"BRIDGE"和"RAT HOLE"现象，能够实现长期而稳定的供给。
3．无漏粉，环保。

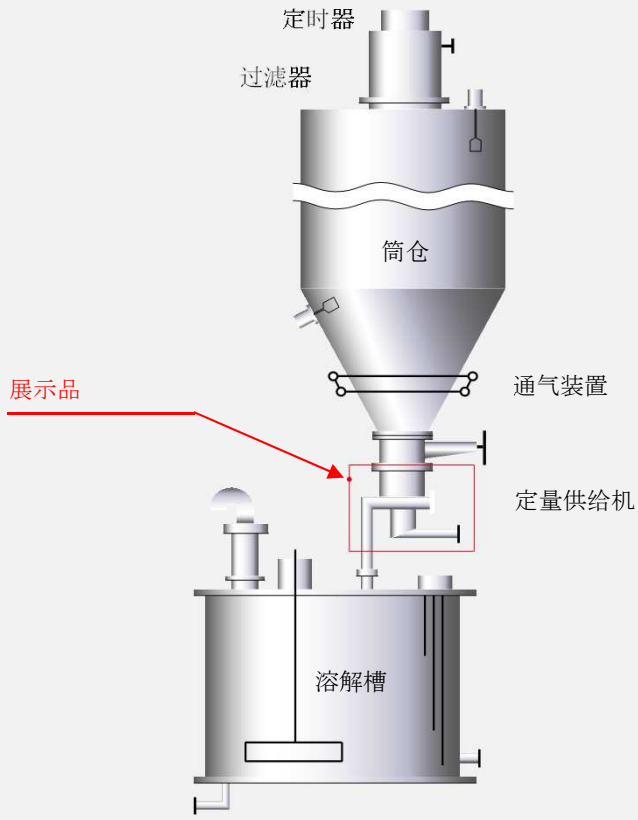

Global Materials Engineering Co., Ltd.

根据需求，为您介绍各类机型

EP型 ： 自然落下式小型定量供給機

自然落下式小型定量供给机在水处理等设备中，
作为通过药品投入管理，而进行药品的溶解以及生成装置的主要部分而得到广泛的应用。

适用例

NPS型 ： 气送式小型定量供给机

气送式小型定量供给机在研究・实验设备中，
因为能够给溶解炉・电气炉提供高精度的添加剂，而得到广泛的应用。

适用例

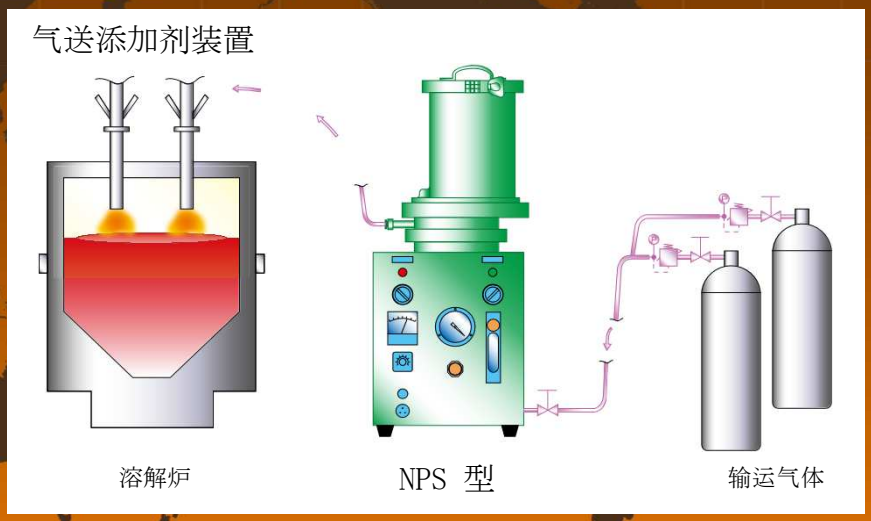

Global Materials Engineering Co., Ltd.

气送式定量供给机

PNEUMATIC AUTO FEEDER

可远程供给

在全国垃圾焚烧设施中的有害气体除去方面，消石灰・活性炭等

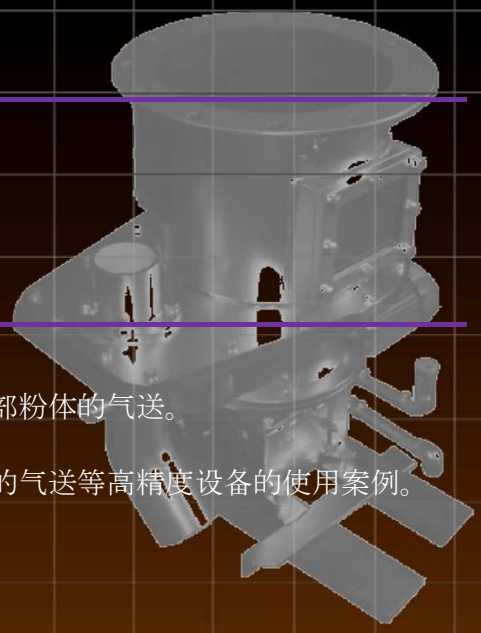

简介

通过气体输运，可将储存在筒仓里的粉料进行远程定量供给

特点

1．1个筒仓可以简单的进行多个方向的气体输送
2．因为是直接供给到气送管路线上，可以实现无间歇，全部粉体的气送。
3．可以实现气体输送式和自然供给式的组装使用
4．和称量装置组装使用中，拥有许多固体石油・微粒粉炭的气送等高精度设备的使用案例。

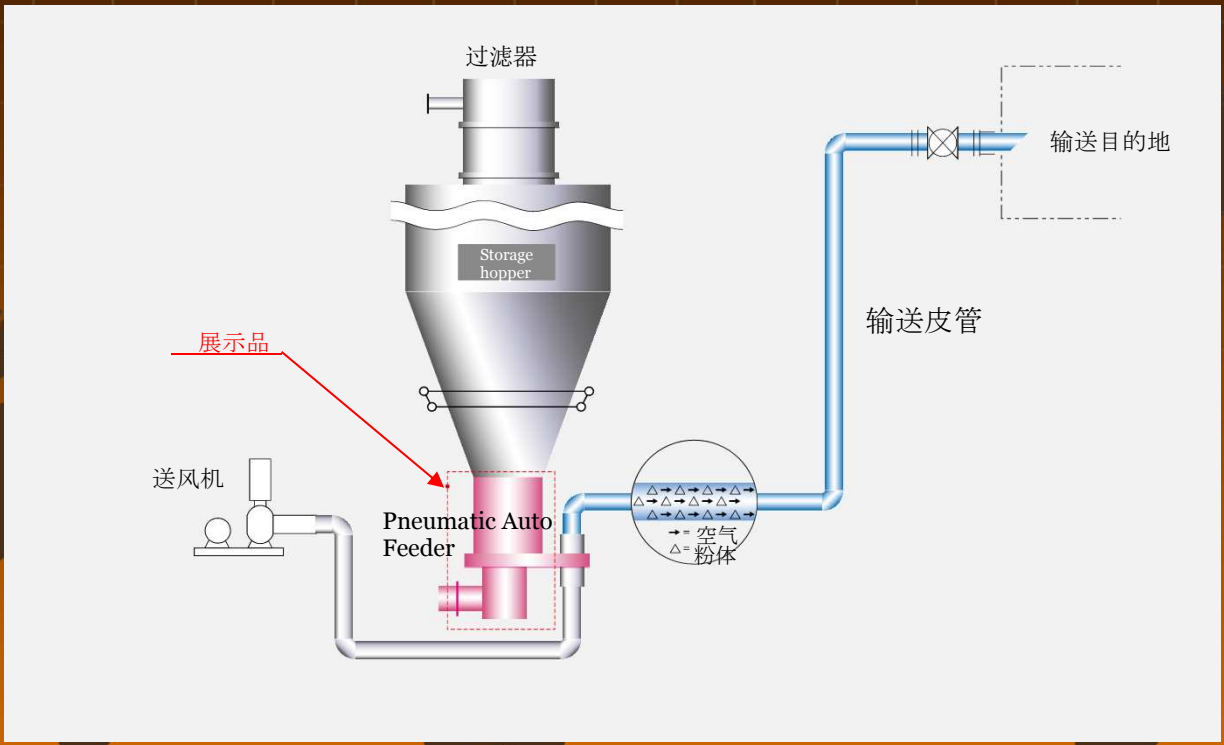

Global Materials Engineering Co., Ltd.

安全卫生供给机

既安全卫生又能高精度供给

简介

本机型在面向食品，药品，化学工厂等领域，保持原有的高精度供给性能的基础上，提高了操作性的灵活性，从而完成了新型安全卫生定量供给机

特点

1．分解，清洗，组装既简单又安全。
2．由于机器里面很光滑，无残留粉体，清扫与更换非常容易。
3．根据用途以及粉体性能选择合适的机型。
4．可以交换适应各类粉体的供给盘
5．与旧机型相比，由于重量减轻了50%，机器的分解以及清扫更加容易

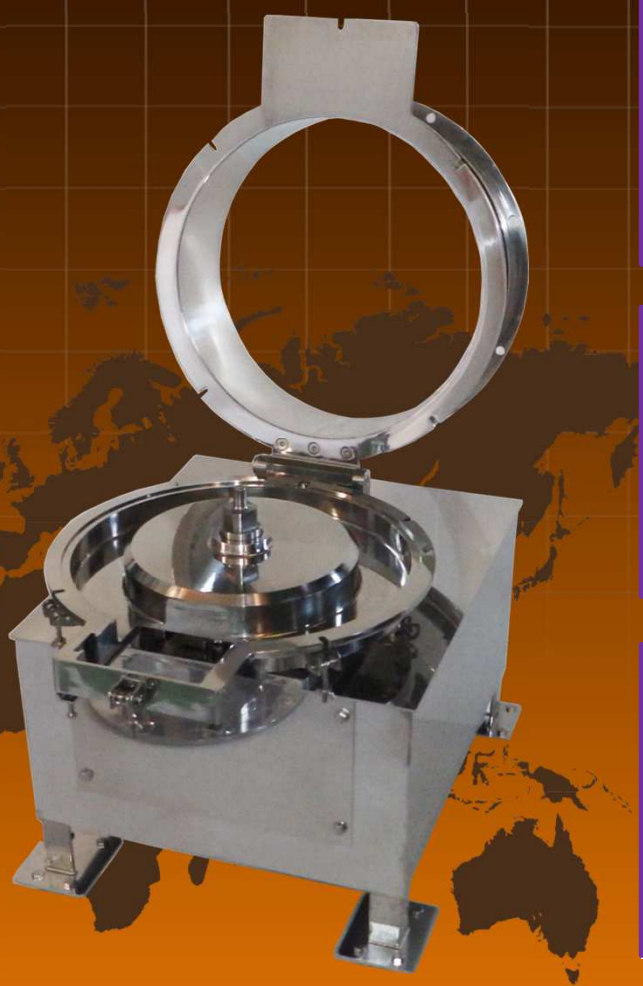

易潮粉体

特点

通过环状供给盘和刮板的兼用，从而不会出现粉体在供给盘里的来回循环旋转，即便黏附性很强的粉体也能实现安定的供给。

颗粒状粉体

特点

通过梯形状的供给盘和刮板的兼用，避免了咬合和磨损，实行了在不改变原料的形状的情况下，进行供给。

粉末状粉体

特点

因为是定容积供给，所以粉体供给精度高，而且实现了各类粉末状干燥粉体的安定供给。

Global Materials Engineering Co., Ltd.

粉末不黏附涂料

光滑的"外衣" SD-2

（ 硅树脂类无黏附涂料 ）

有效解决由于粉体对筒仓以及贮存槽的黏附而带来的架桥和凝结现象

主要成分

硅树脂+硅变性环氧树脂

特点

1．因为无黏附，可以应对各类粉体和液体。（防水防潮性能好。）
2．由于涂层面很光滑，滑动性非常好。
3．耐热耐寒性好。
（即便在-60℃～100℃的条件下，涂料也不会发生物理性的劣化。）
4．与基底材料的粘合性非常好。
5．耐磨损，抗撞击，抗弯性好。
6．防锈，防氧化，抗化学腐蚀性好。
7．因为在常温下大约3个小时就可以干燥，随时可以进行简单的喷涂。
8．有绝缘性

主要用途

筒仓，粉体机器，搅拌槽的里面，输运管的里面

喷涂于供给机的入口可以有效解决凝结现象。

喷涂于筒仓里面可以有效解决架桥现象。

喷涂于输运管的里面可以有效解决黏附现象。

Global Materials Engineering Co., Ltd.

连续定量供给机

连续自动供给机

难道不需要微量（0.85cc/min）供给吗？

简介

本机型通过独特的供给方式，在被认为连续微量供给困难的领域里，实现了无间歇，连续供给。最少可以达到0.85cc/min的供给，在添加剂，颜料，充填材料，各类研究机关等领域得到广泛的应用。

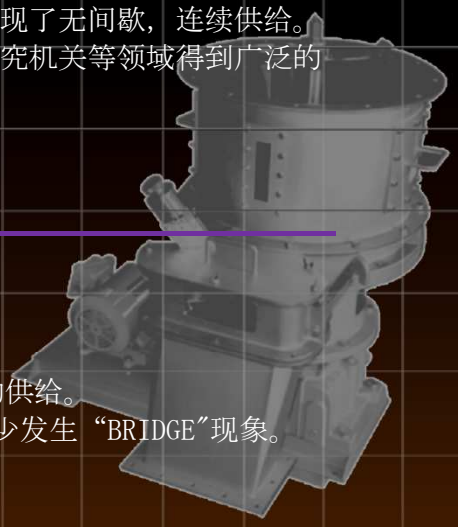

特点

1．不会出现堵塞现象，高精度供给。
2．通过圆桌式供给盘，实现了无脉动，连续定量的供给。
3．调频器和刮板的兼用，能够实现更大幅度的供给量的设定。
4．通过调压板，可以有效的缓解贮料仓带来的粉体压力，实现安定的供给。
5．由于微量供给也利用了2个转轴的方式，圆筒的内径可以扩大，很少发生“BRIDGE”现象。

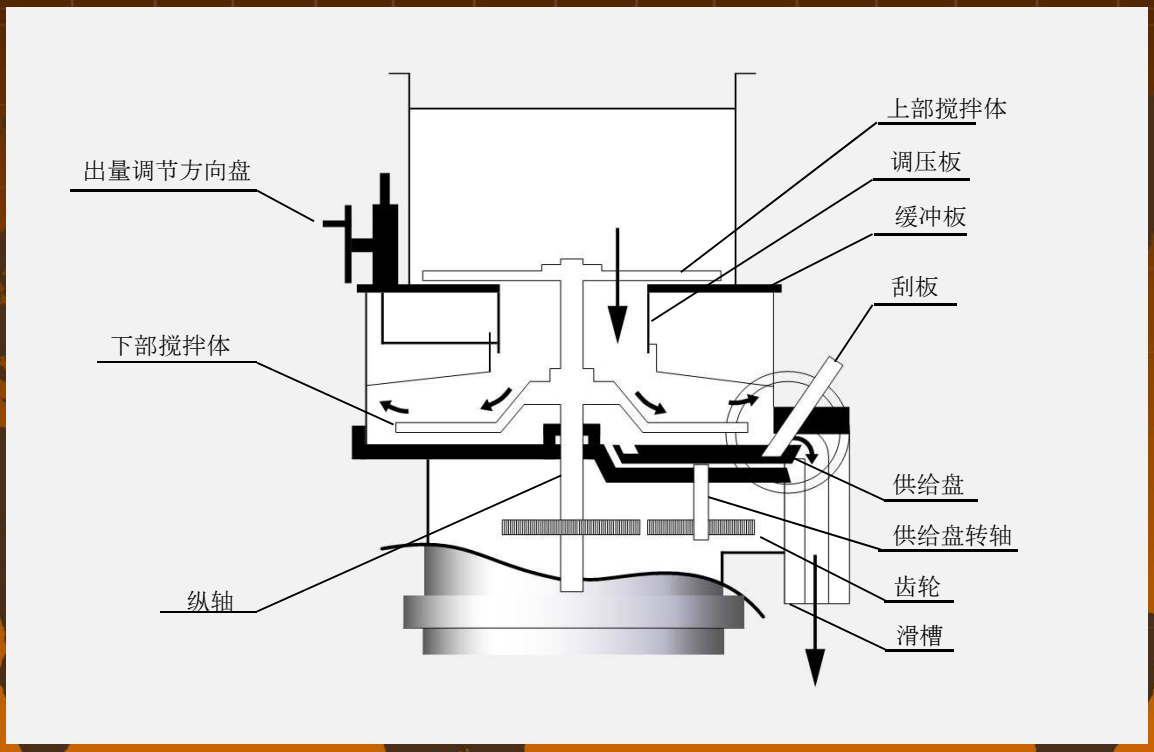

Global Materials Engineering Co., Ltd.